

HT-6102

RUS ВЕСЫ НАПОЛЬНЫЕ

ENG BATHROOM SCALES

UA ВАГИ ПІДЛОГОВІ

KZ ЕДЕН ҮСТІЛІК ТАРАЗЫ

PL WAGA PODŁOGOWA

RO CÎNTARE DE PODEA

РУКОВОДСТВО ПО ЭКСПЛУАТАЦИИ

ENG **INSTRUCTION MANUAL**

UA **ІНСТРУКЦІЯ З ЕКСПЛУАТАЦІЇ**

KZ **ҚОЛДАНУ ЖӨНІНДЕГІ НҰСҚАУЛЫҚ**

PL **INSTRUKCJA OBSŁUGI**

RO **MANUAL DE UTILIZARE**

Спасибо за приобретение нашей продукции.
Убедитесь, что в гарантийном талоне поставлены штамп магазина, подпись и дата продажи.

Thank you for purchasing our products.
Make sure that the stamp of the store, the signature and the date of sale are supplied in the warranty card.

Дякуємо за придбання нашої продукції.
Переконайтеся, що в гарантійному талоні поставлено штамп магазину, підпис та дату продажу.

Dziękujemy za zakup naszych produktów.
Upewnij się, że instrukcja jest opieczętowana stemplem, podpisem i datą sprzedaży.

Vă mulțumim că ați cumpărat produsul nostru.
Asigurați-vă că cardul de garanție conține ștampila magazinului, semnătura și data vânzării.

Біздің өнімді сатып алғаныңыз үшін рахмет.
Кепілдік талонында дүкеннің мөртабаны, қолы мен сатылған күні қойылғанына көз жеткізіңіз.

HT-6102

ОПИСАНИЕ ПРИБОРА / ITEM DESCRIPTION / ОПИС ПРИЛАДУ / OPIS URZĄDZENIA /IDENTIFICAREA PIESELOR COMPONENTE / ҚҰРАЛДЫҢ СИПАТТАМАСЫ

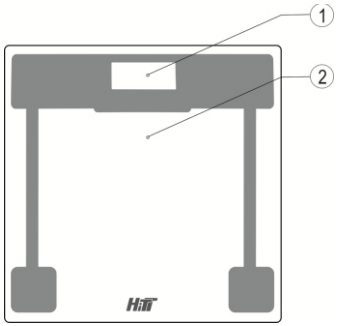

RUS
1. Дисплей
2. Корпус

ENG
1.Display
2.Body

UA
1. Дисплей
2. Корпус

KZ
1. Дисплей
2. Корпус

PL
1. Wyświetlacz
2. Obudowa

RO
1. Display
2. Carcasă

КОМПЛЕКТНОСТЬ / SET / КОМПЛЕКТНІСТЬ / KOMPLETNOŚĆ / ANSAMBLU/ ЖИНАҚТАУЫ

RUS
Весы - 1
Элемент питания 3V CR2032 - 1
Руководство по эксплуатации - 1
Гарантийный талон - 1
Упаковочная коробка - 1

ENG
Bathroom scales - 1
Battery 3V CR2032 - 1
Instruction manual - 1
Warranty card - 1
Gift box - 1

RO
Cântar - 1
Sursă de alimentare 3V CR2032 - 1
Card de garantie - 1
Manual de utilizare - 1
Cutie de ambalare - 1

UA
Ваги - 1
Елемент живлення 3V CR 2032 - 1
Настанова з експлуатації - 1
Гарантійний талон - 1
Пакувальна коробка - 1

KZ
Еден үстілік таразы - 1
3V CR2032 қуат элементі - 1
Кепілдік талоны - 1
Қолдану жөніндегі нұсқаулық - 1
Қаптама қорабы - 1

PL
Waga - 1
Element zasilania 3V CR2032 - 1
Instrukcja obsługi - 1
Karta gwarancyjna - 1
Opakowanie - 1

РУССКИЙ

Пожалуйста, внимательно прочтите руководство перед тем, как приступить к эксплуатации весов. Сохраняйте инструкцию, она может понадобиться Вам в будущем.

Данный прибор предназначен для определения массы тела по весу, который на него воздействует. Для использования в домашнем хозяйстве, не подходит для промышленного использования.

Важно! На неисправности, вызванные использованием изделия в целях, выходящих за рамки личных бытовых нужд (т.е. в промышленных или коммерческих целях) гарантия не распространяется.

ТЕХНИЧЕСКИЕ ХАРАКТЕРИСТИКИ

Максимальная нагрузка – 150 кг
Минимальная нагрузка – 3 кг
Точность – 100 г
Питание: 1 x 3V CR2032

Гарантийный срок в странах ЕАЭС (Беларусь, Россия, Армения, Казахстан, Кыргызстан) и Украине, Грузии, Азербайджане - двенадцать месяцев

МЕРЫ ПРЕДОСТОРОЖНОСТИ ПРИ ЭКСПЛУАТАЦИИ

Внимание! При неправильной установке батареи возможен взрыв. Батарею заменять батареями только того же или аналогичного типа.
•Внимательно прочитайте данную инструкцию перед эксплуатацией весов во избежание поломок при использовании. Неправильное обращение может привести к поломке изделия, нанести материальный ущерб или причинить вред здоровью пользователя.
•Весы не предназначены для использования лицами (включая детей) с пониженными физическими, чувственными или умственными способностями, или при отсутствии у них опыта или знаний, если они не находятся под контролем или не проинструктированы об использовании прибора лицом, ответственным за их безопасность.
•Весы, приобретенные в холодное время года, во избежание выхода из строя необходимо выдержать не менее четырех часов при комнатной температуре.
•Не используйте весы в целях, не предусмотренных инструкцией.
•Избегайте попадания воды на весы во избежание выхода прибора из строя.
•Располагайте весы на ровной поверхности. Не становитесь на край весов. Становитесь только на центральную часть платформы.
•Запрещается становиться на весы более чем одному человеку одновременно.
•Не становитесь на весы, если их поверхность влажная. Это может привести к скольжению.
•Не пользуйтесь весами вблизи источников электромагнитного излучения.
•Не перегружайте и не подвергайте весы ударным нагрузкам.
•Не прыгайте на весах.
•Не допускайте попадания упаковочного материала в руки детей (опасность удушья).
•Перед включением убедитесь в исправности батареи и ее правильной установке.
•Используйте элементы питания, указанные в инструкции. Не используйте элементы питания с видимыми признаками окисления.
•Категорически запрещается заряжать батарею, так как это может привести к взрыву.
•Использованные батареи должны быть удалены из прибора и безопасно утилизированы.
•Не выбрасывайте батарею с остальным мусором. Сдавайте их в специальные центры утилизации.
•Использовать весы необходимо только в бытовых целях в соответствии с данным Руководством по эксплуатации. Весы не предназначены для промышленного или коммерческого применения. На неисправности, вызванные использованием изделия в целях, выходящих за рамки личных бытовых нужд (т.е. в промышленных или коммерческих целях) гарантия не распространяется.
•Производитель оставляет за собой право без дополнительного уведомления вносить незначительные изменения в конструкцию изделия, кардинально не влияющие на его безопасность, работоспособность и функциональность.

УСТАНОВКА И ЗАМЕНА БАТАРЕИ

Внимание!
Опасность взрыва! Не подвергайте батарею воздействию высоких температур, прямых солнечных лучей или огня. Запрещается сжигать батарею. Использованные батареи должны быть удалены из прибора и безопасно утилизированы. Батарея содержит химические вещества, поэтому ее необходимо утилизировать в соответствии с действующими правилами утилизации. Для предотвращения утечки электролита, что может привести к телесным повреждениям, порче имущества или повреждению весов, соблюдайте следующие правила:
•Откройте крышку отсека для батареи.
•Установите батарею типа CR2032 правильно, соблюдая полярность, указанную в месте установки батареи (знаки + и -).
•Закройте крышку отсека для батареи.
•Не допускается использовать различные типы батарей, а также смешивать новые и использованные батареи.
•Не допускается замыкание зажимов питания.
•Извлекайте батареи, если весы не используются в течение длительного времени.

ЭКСПЛУАТАЦИЯ

Внимание! Для получения точных данных устанавливайте весы только на твердую, ровную, горизонтальную поверхность и снимайте показания в одном месте. Не устанавливайте весы на ковер.
Перед первым использованием удалите электроизоляционную ленту с литиевой батареи.
Если на жидкокристаллическом дисплее отображается надпись “Lo”, откройте отсек для батареи и замените ее новой.
При превышении допустимого веса (150 кг) на дисплее отобразится надпись “EEEE”. Немедленно сойдите с весов при появлении этой надписи.
Для взвешивания выберете необходимую единицу веса (кнопка переключения единиц веса находится на задней панели) и встаньте на весы. Через несколько секунд Ваш вес отобразится на дисплее. Весы отключатся автоматически после того, как Вы сойдете с них.

ТРАНСПОРТИРОВАНИЕ, ЧИСТКА И ХРАНЕНИЕ

ТРАНСПОРТИРОВАНИЕ. Транспортировать прибор необходимо любым видом крытого транспорта с применением правил закрепления грузов, обеспечивающих сохранение товарного вида изделия и/или упаковки и его дальнейшей безопасной эксплуатации. ЗАПРЕЩАЕТСЯ подвергать прибор ударным нагрузкам при погрузочно-разгрузочных работах.

РУССКИЙ

ЧИСТКА. Протирайте корпус влажной мягкой тканью и затем вытирайте насухо.
Не используйте моющие абразивные средства и растворители.
Не вставайте на весы в обуви во избежание повреждения покрытия весов.
ХРАНЕНЕНИЕ. Прибор необходимо хранить в закрытом помещении, в условиях, предполагающих сохранение товарного вида изделия и его дальнейшей безопасной эксплуатации. Убедитесь в том, что прибор и все его аксессуары полностью высушены, перед тем, как складывать его на хранение.
Следите за тем, чтобы во время хранения на весах не находилось посторонних предметов.

ПРАВИЛА УТИЛИЗАЦИИ ПРИБОРА

Прибор и упаковочные материалы должны быть утилизированы с наименьшим вредом для окружающей среды и в соответствии с правилами по утилизации отходов в Вашем регионе.
Использованные батареи должны быть удалены из прибора и безопасно утилизированы.

УСЛОВИЯ ГАРАНТИЙНОГО ОБСЛУЖИВАНИЯ

При покупке изделия требуйте его проверки в Вашем присутствии и заполнения гарантийного талона (штамп торгующей организации, дата продажи и подпись продавца).
Без предоставления гарантийного талона или при его не правильном заполнении претензии по качеству не принимаются, и гарантийный ремонт не производится.
Гарантийный талон следует предъявлять при любом обращении в сервисный центр в течение всего срока гарантии. Изделие принимается на сервисное обслуживание только полностью комплектным. Гарантийный срок исчисляется с момента продажи покупателю. Просим Вас также сохранять документы, подтверждающие дату покупки изделия (товарный или кассовый чек).
Условием бесплатного гарантийного обслуживания Вашего изделия является его правильная эксплуатация, не выходящая за рамки личных бытовых нужд, в соответствии с требованиями инструкции по эксплуатации изделия, отсутствие механических повреждений и последствий небрежного обращения с изделием.
Изделие принимается на гарантийное обслуживание в чистом виде (протерто и продуто, где это возможно).
Гарантия распространяется на все производственные и конструктивные дефекты (кроме перечисленных в разделе «Гарантия не распространяется»), выявленные в течение гарантийного срока. В этот период дефектные детали, кроме расходных материалов, подлежат бесплатной замене в гарантийном сервисном центре.

ГАРАНТИЯ НЕ РАСПРОСТРАНЯЕТСЯ

1.Дефекты, вызванные форс-мажорными обстоятельствами.
2.Повреждение изделия, вызванные использованием изделия в целях, выходящих за рамки личных бытовых нужд (т.е. промышленных или коммерческих целях).
3.Расходные материалы и аксессуары.
4.Дефекты, вызванные перегрузкой, неправильной эксплуатацией, проникновением жидкостей, пыли, насекомых, попаданием посторонних предметов внутрь изделия.
5.Изделия, подвергавшиеся ремонту вне уполномоченных сервисных центров или гарантийных мастерских.
6.Повреждения, явившиеся следствием внесения изменений в конструкцию изделия самим пользователем или неквалифицированной заменой его комплектующих.
7.Нарушение требований инструкции по эксплуатации.
8.Неправильная установка напряжения питающей сети (если это требуется).
9.Внесение технических изменений.
10.Механические повреждения, в том числе вследствие небрежного обращения, неправильной транспортировки и хранения, падения изделия.
11.Повреждения по вине животных (в том числе грызунов и насекомых).

Информация о производителе
Изготовитель: Холсан Электрик Кампани Лимитед (Шенгхуи Индастриал Парк, Чжуншань, провинция Гуангдонг, КНР)
Импортер в Республику Беларусь: ООО «Ареса-техно», г. Могилев, ул. Тимирязевская, 38
Импортер в Российскую Федерацию: ООО «Санрайт М», 214004, г. Смоленск, ул. Октябрьской революции, д. 38, офис 2
Информацию о дате изготовления смотрите на индивидуальной упаковке.
Товар соответствует требованиям ТР ТС 020/2011 «Электромагнитная совместимость технических средств», ТР ЕАЭС 037/2016 «Об ограничении применения опасных веществ в изделиях электротехники и радиоэлектроники» .
Срок службы - тридцать шесть месяцев

По вопросам гарантийного обслуживания, а также при обнаружении неисправностей обращайтесь по месту приобретения данного прибора.

ENGLISH

Please read this instruction manual carefully before using the appliance.
Save the instruction manual as you may require it in future.

Use this device for checking the weight of the body by weight which affects it.
The device should be used only for domestic purposes in accordance with this Instruction Manual.
After unit transportation or storage at low temperature it is necessary to keep it for at least 4 hours at room temperature before switching on.

TECHNICAL SPECIFICATIONS

Maximum weight: 150 kg
Minimum weight: 3 kg
Graduation: 100 g
Power: 1 x 3V CR2032

Warranty period in the European Union - twenty four months

IMPORTANT SAFEGUARDS

Attention! Incorrect installation of batteries may result in an explosion. Batteries should only be replaced with the same or equivalent type.
• Read this manual carefully before using the scale to avoid damage during use. Incorrect handling can lead to damage to the product, cause material damage or cause damage to the health of the user.
• The unit should not be used by physically or mentally disabled people (including children) or by people lacking experience or knowledge if they are not under supervision of a person who is responsible for their safety or if they are not instructed by this person on the usage of the unit.
• Scales purchased in the cold season must be kept for at least four hours at room temperature.
• Do not use the device for purposes not specified in the instruction manual.
• Avoid penetration of water on the scales in order to prevent the unit from breaking down.
• Place the scale on a flat surface. Do not stand on the edge of the scales. Stand only on the central part of the platform.
• It is forbidden to stand on the scales to more than one person at a time.
• Do not stand on the scales if the surface is wet. This can lead to slipping.
• Do not use the scales on carpets or rugs.
• Do not use scales near sources of electromagnetic radiation.
• Do not overload or subject the scales to impact loads.
• Do not jump on the scales.
• For children safety reasons do not leave polyethylene bags used as packaging unattended.
• Make sure the batteries are in good condition and properly installed before switching on.
• Use the batteries specified in the instruction. Do not use batteries with visible signs of oxidation.
• Do not charge batteries, as this may cause an explosion.
• Do not dispose the batteries with other litter. Pass them to special recycling centers.
• Use the scales only for household purposes in accordance with this Instruction Manual. Scales are not for industrial or commercial use. Malfunctions caused by the use of the product for purposes beyond the scope of personal domestic needs (ie for industrial or commercial purposes) are not covered by the guarantee.
The manufacturer reserves the right to make minor changes into the product design without prior notice, unless such changes influence the product safety, performance and functions significantly.

INSTALLING AND REPLACING OF BATTERIES

Attention!
Danger of explosion! Do not expose batteries to high temperatures, direct sunlight or fire. The batteries contain chemicals, so they must be disposed in accordance with the applicable disposal regulations. To prevent leakage of the electrolyte, which could result in bodily injury and property damage, observe the following rules:
• Open the battery cover. • Install one CR2032 battery correctly, strictly following the polarity “+, -”. • Close the battery cover.
• Do not use different types of batteries, or mix new and used batteries.
• Do not short the supply terminals.
• Remove the batteries if the scales are not used for a long time.

OPERATION

Attention! To obtain accurate data, place the scales on a solid, flat and stable surface. Do not place the scales on the carpet.
Before the first use remove the electrical insulation tape from the lithium battery.
If "Lo" is displayed on the LED display, open the battery compartment and replace the battery with a new one.
If an indication «EEEE» appears on the display, it means that the scales are overloaded. Step off the scales immediately to avoid its damage.
For weighing select the necessary weight unit (the corresponding button is located on the rear panel) and step on the platform. Your weight will be shown on the display as the digital indications in the selected measurement units. Step off the scales. They will be switched off automatically.

CLEANING, MAINTENANCE AND STORAGE

TRANSPORTATION. Transport the device by any kind of covered transport with the application of cargo securing rules ensuring preservation of the presentation of the product and / or packaging and its further safe operation. DO NOT expose the device to shock loads during handling operations.
CLEANING. It is recommended to wipe the scales with a damp cloth. Do not use abrasive cleaners, detergents containing powder, alcohol, gasoline or various chemicals. Do not stand on the scale in shoes to avoid its damage.
STORAGE. The device must be stored indoors, in conditions that presume the preservation of the presentation of the product and its further safe operation.

WARRANTY TERMS

The product is accepted for warranty service in its pure form. The warranty covers all manufacturing and construction defects (except those listed in the "Warranty does not apply" section), identified during the warranty period. During this period defective parts, except consumables, are subject to free replacement in the warranty service center.

When purchasing the product, ask for it to be checked in your presence. Without having a warranty card or when it is not properly filled in, the quality claims are not accepted, and no warranty repair is performed. The warranty card should be presented at any address to the service center during the whole warranty period. The product is accepted for service in a complete set only. The warranty period is calculated from the moment of sale to the buyer. Keep the documents confirming the date of purchase of the product (cash receipt).
The condition of free warranty service of your product is its correct operation, which does not go beyond personal domestic needs, in accordance with the requirements of the operating instructions for the product, the absence of mechanical damages and the consequences of careless handling of the product.

ENGLISH

THE GUARANTEE DOES NOT COVER:

1. Defects caused by force majeure.
2. Damage to the product caused by the use of the product for purposes that go beyond personal domestic needs (ie industrial or commercial purposes).
3. Consumables and accessories.
4. Defects caused by overloading, improper operation, penetration of liquids, dust of insects, ingress of foreign objects into the product.
5. Products that have been repaired outside authorized service centers or warranty workshops.
6. Damage resulting from changes in the design of the product by the user or unqualified replacement of his components.
7. Mechanical damages, including due to negligent handling, improper transportation and storage, falling of the product.
8. Violation of the operating instructions.
9. Incorrect installation of mains voltage (if required).
10. Making technical changes.
11. Damage through the fault of animals (including rodents and insects).

Production month: refer to the information on the gift box.
For warranty service please contact the store where you bought this item.

УКРАЇНСЬКА

Будь ласка, уважно прочитайте інструкцію перед тим, як почати експлуатацію приладу.
Зберігайте інструкцію, вона може знадобитися Вам у майбутньому.

Цей прилад призначений для визначення маси тіла за вагою, яка на нього діє.

Важливо! Ваги, придбаны в холодну пору року, для уникнення виходу з ладу, необхідно витримати не менше чотирьох годин при кімнатній температурі.

ТЕХНІЧНІ ХАРАКТЕРИСТИКИ

Максимальне навантаження – 150 кг
Мінімальне навантаження – 3 кг
Точність – 100 г
Живлення: 1 x 3V CR2032

Гарантійний термін – дванадцять місяців

ЗАПОБІЖНІ ЗАХОДИ ПРИ ЕКСПЛУАТАЦІЇ

Увага! При неправильному встановленні батарей можливим є вибух. Батареї замінювати батареями тільки того самого або аналогічного типу.
•Уважно прочитайте цю інструкцію перед експлуатацією ваг, щоб уникнути поломок під час використання. Неправильне поводження може призвести до поломки виробу, завдати матеріального збитку або заподіяти шкоду здоров'ю користувача.
•Ваги не призначені для використання особами (включаючи дітей) зі зниженими фізичними, чуттєвими або розумовими здібностями чи за відсутності у них досвіду або знань, якщо вони не перебувають під контролем або не проінструктовані про використання приладу особою, відповідальною за їхню безпеку.
•Ваги, придбані в холодну пору року, щоб уникнути виходу їх з ладу, необхідно витримати не менше чотирьох годин за кімнатної температури.
•Не використовуйте ваги з метою, не передбаченою інструкцією.
•Уникайте потрапляння води на ваги, щоб уникнути виходу приладу з ладу.
•Розташовуйте ваги на рівній поверхні. Не ставайте на край ваг. Ставайте тільки на центральну частину платформи.
•Забороняється ставати на ваги більше ніж одній людині одночасно.
•Не ставайте на ваги, якщо їхня поверхня волога. Це може призвести до ковзання.
•Не користуйтесь вагами поблизу джерел електромагнітного випромінювання.
•Не перенавантажуйте і не наражайте ваги на ударні навантаження.
•Не стрибайте на вагах.
•Не допускайте потрапляння пакувального матеріалу до рук дітей (небезпека задухи).
•Перед увімкненням переконайтесь, що батареї справні та правильно встановлені.
•Використовуйте елементи живлення, зазначені в інструкції. Не використовуйте елементи живлення з видимими ознаками окислення.
•Категорично забороняється заряджати батареї, бо це може призвести до вибуху.
•Не викидайте батареї з іншим сміттям. Здайте їх до спеціальних центрів утилізації.
•Використовувати ваги необхідно тільки з побутовою метою відповідно до цієї Настанови з експлуатації. Ваги не призначені для промислового або комерційного застосування. На несправності, спричинені використанням виробу з метою, що виходить за межі особистих побутових потреб (тобто з промисловою або комерційною метою), гарантія не поширюється.
•Виробник залишає за собою право без додаткового повідомлення вносити незначні зміни до конструкції виробу, що кардинально не впливають на його безпеку, роботоздатність і функціональність.

ВСТАНОВЛЕННЯ І ЗАМІНА БАТАРЕЙ

Увага!
Небезпека вибуху! Не наражайте батареї на дію високих температур, прямих сонячних променів або вогню. Забороняється спалювати батареї. Батарея містить хімічні речовини, тому її необхідно утилізувати відповідно до чинних правил. Для запобігання витоку електроліту, що може призвести до тілесних ушкоджень, псування майна або пошкодження ваг, дотримуйтесь таких правил.
• Відкрийте кришку батарей.
• Установіть 1 батарею типу 3V CR2032 правильно, дотримуючись полярності, зазначеної на вагах (знаки + і -).
• Закрийте кришку відсіку для батарей.
• Не допускається використовувати різні типи батарей, а також змішувати нові і акумулятори у вогонь.
• Не допускається замикання затискачів харчування.
•Виймайте батареи, якщо ваги не використовуються протягом тривалого часу.

УКРАЇНСЬКА

ЕКСПЛУАТАЦІЯ ВАГ

Увага! Для отримання точних даних встановлюйте ваги тільки на тверду рівну горизонтальну поверхню і знімайте показання в одному місці. Не встановлюйте ваги на килим.
Перед першим використанням видаліть електроізоляційну стрічку з батарей.
Якщо на рідкокристалічному дисплеї відображається напис "Lo", відкрийте відсік для батарей і замініть їх новими.
При перевищенні допустимої ваги (150 кг) на дисплеї відобразиться напис "EEEE". Негайно зійдіть з ваг при появі цього напису.
Для зважування виберіть необхідну одиницю ваги (кнопка перемикання одиниць ваги розміщена на задній панелі) і станьте на ваги. Через кілька секунд ваша вага відобразиться на дисплеї. Ваги вимкнуться автоматично після того, як ви зійдете з них.

ПРАВИЛА УТИЛІЗАЦІЇ ПРИЛАДУ

Прилад і пакувальні матеріали повинні утилізуватися з найменшою шкодою для довкілля і відповідно до правил з утилізації відходів у вашому регіоні.
Використані батареї повинні бути видалені з приладу і безпечно утилізувати.

ТРАНСПОРТУВАННЯ, ЧИЩЕННЯ ТА ЗБЕРІГАННЯ

ТРАНСПОРТУВАННЯ. Транспортувати прилад необхідно будь-яким видом критого транспорту із застосуванням правил закріплення вантажів, що забезпечують збереження товарного вигляду виробу та/або упакування і його подальшу безпечну експлуатацію.
ЗАБОРОНЯЄТЬСЯ наражати прилад на ударне навантаження під час вантажно-розвантажувальних робіт.
ЧИЩЕННЯ. Протирайте корпус вологою м'якою тканиною і потім витирайте насухо.
Не використовуйте мийні абразивні засоби і розчинники.
Не ставайте на ваги у взутті, щоб не пошкодити покриття ваг.
ЗБЕРІГАННЯ. Прилад необхідно зберігати в закритому приміщенні, в умовах, що передбачають збереження товарного вигляду виробу і його подальшу безпечну експлуатацію. Переконайтесь у тому, що прилад і всі його аксесуари повністю висушені, перш ніж складати його на зберігання.
Стежте за тим, щоб під час зберігання на вагах не було сторонніх предметів.

УМОВИ ГАРАНТІЙНОГО ОБСЛУГОВУВАННЯ

Купуючи виріб, вимагайте його перевірки у вашій присутності і заповнення гарантійного талона (штамп торговельної організації, дата продажу і підпис продавця).
Без надання гарантійного талона або при його неправильному заповненні претензії щодо якості не приймаються і гарантійний ремонт не проводиться.
Гарантійний талон слід пред'являти при будь-якому зверненні до сервісного центру протягом усього терміну гарантії. Виріб приймається на сервісне обслуговування тільки повністю комплектним. Гарантійний термін обчислюється з моменту продажу покупцю. Просимо вас також зберігати документи, що підтверджують дату купівлі виробу (товарний або касовий чек).
Умовою безкоштовного гарантійного обслуговування вашого виробу є його правильна експлуатація, що не виходить за межі особистих побутових потреб, відповідно до вимог інструкції з експлуатації виробу, відсутність механічних пошкоджень та наслідків недбалого поводження з виробом.
Гарантія поширюється на всі виробничі й конструктивні дефекти, крім зазначених у розділі «Гарантія не поширюється», виявлені протягом гарантійного терміну. У цей період дефектні деталі, крім зазначених у розділі «Гарантія не поширюється», підлягають безкоштовній заміні в гарантійному сервісному центрі.

ГАРАНТІЯ НЕ ПОШИРЮЄТЬСЯ

1. Несправності, спричинені форс-мажорними обставинами.
2. Несправності, спричинені використанням виробу з метою, що виходить за межі особистих побутових потреб (тобто з промисловою або комерційною метою).
3. Витратні матеріали й аксесуари
4. Дефекти, спричинені перевантаженням, неправильною експлуатацією, проникненням рідин, пилу, потраплянням сторонніх предметів усередину виробу.
5. Вироби, що ремонтувалися поза уповноваженими сервісними центрами або гарантійними майстернями.
6. Пошкодження, що стали наслідком внесення змін до конструкції виробу самим користувачем або некваліфікованої заміни його комплектуючих.
7. Порушення вимог настанови з експлуатації.
8. Неправильне встановлення напруги живильної мережі (якщо це потрібно).
9. Внесення технічних змін.
10. Механічні пошкодження, зокрема внаслідок недбалого поводження, неправильного транспортування та зберігання, падіння виробу.
11. Пошкодження з вини домашніх тварин та гризунів.

Термін служби - тридцять шість місяців

Виготовлювач: Холсан Електрик Кампані Лімітед, КНР
Інформацію про дату виготовлення дивіться на індивідуальному упакуванні.
З питань гарантійного обслуговування звертайтесь за місцем придбання цього приладу.

ҚАЗАҚ

Өтінеміз, құралды пайдалануға кіріспес бұрын, нұсқаулықты мұқият оқып шығыңыз. Нұсқаулықты сақтаңыз, ол болашақта Сізге керек болуы мүмкін.

Аталған құрал дене салмағын оған әсер ететін салмақ бойынша анықтауға арналған.
Үй шаруашылығына арналған, өнеркәсіптік қолдануға жарамсыз.

Маңызды! Бұйымды жеке тұрмыстық қажеттілік (яғни, өнеркәсіптік немесе коммерциялық мақсаттарда) шеңберінен шығатын мақсаттарда пайдалану туғызған ақауларға кепілдік таратылмайды.

ТЕХНИКАЛЫҚ СИПАТТАМАЛАРЫ

Ең жоғары салмағы: 150 кг
Ең аз салмағы: 3 кг
Өзгерістер дәлдігі: 100 г
3V CR2032 қуат элементі

ЕАЭО (Беларусь, Ресей, Армения, Қазақстан, Қырғызстан) елдерінде және Украинада, Грузияда, Әзірбайжанда стандартты кепілді мерзімі – он екі ай.

ПАЙДАЛАНУ КЕЗІНДЕГІ САҚТЫҚ ШАРАЛАРЫ

Назар аударыңыз! Батареяны дұрыс орналастырмаған жағдайда жарылуы мүмкін. Батареяны сол немесе ұқсас типтегі батареяларға ғана ауыстыру.
•Пайдалану кезінде сынуына жол бермеу үшін таразыны қолданбас бұрын осы нұсқаулықты мұқият оқып шығыңыз. Дұрыс пайдаланбау бұйымның сынып қалуына әкеп соғып, пайдаланушыға материалдық залал келтіруі немесе денсаулығына зиян тигізуі мүмкін.
•Таразыны төмен денө, сезім немесе ақыл-ой қабілеттіліктері бар тұлғалардың (балаларды қоса есептегенде) немесе оларда тәжірибе немесе білім болмаған жағдайда, егер де олар бақылау астында болмаса немесе қауіпсіздігіне жауапты адамның құралды пайдалану туралы нұсқауылықтан өтпесе, қолдануына болмайды.
•Жылдың суық мезгілінде сатып алынған таразыны істен шығуын болдырмау үшін бөлме температурасында кемінде төрт сағат ұстау қажет.
•Таразыны нұсқаулықпен көзделмеген мақсаттарда пайдаланбаңыз.
•Құралдың істен шығуына жол бермеу үшін таразыға су тиіп кетуден аулақ болыңыз.
•Таразыны түзу бет үстінде орналастырыңыз. Таразының шетіне тұрмаңыз. Тұғыраланының тек орталық бөлігіне ғана тұрыңыз.
•Бір уақытта бірнеше адамның таразыға түсуіне тыйым салынады.
•Егер де беті ылғалды болса, таразы үстіне тұрмаңыз. Бұл сырғанауға әкеп соғуы мүмкін.
•Таразыны электрмагниттік сәулелену көздерінің жанында пайдаланбаңыз.
•Таразыны шамадан тыс жүктемеңіз және соққылы жүктемелерге ұшыратпаңыз.
•Таразы үстінде секірмеңіз.
•Буып-түю материалының балалардың қолына түсуіне жол бермеңіз (тұншығып қалу қаупі бар).
•Қоспас бұрын батареяның жарамдылығына және дұрыс орнатылғанына көз жеткізіңіз.
•Нұсқаулықта көрсетілген қуат элементтерін пайдаланыңыз. Көзге көрінетін тотығу белгілері бар қуат элементтерін пайдаланбаңыз.
•Батареяны зарядтауға қатаң тыйым салынады, себебі, бұл жарылуына әкеп соғуы мүмкін.
•Пайдаланылған батареялар құралдан шығарылып, қауіпсіз түрде кәдеге жаратылуы тиіс.
•Батареяны қалған қоқыспен лақтырмаңыз. Оларды кәдеге жаратудың арнайы орталықтарына тапсырыңыз.
•Таразыны Қолдану жөніндегі нұсқаулыққа сәйкес тек тұрмыстық мақсаттарда пайдалану қажет. Таразы өнеркәсіптік немесе коммерциялық пайдалануға арналмаған. Бұйымды жеке тұрмыстық қажеттілік (яғни, өнеркәсіптік немесе коммерциялық мақсаттарда) шеңберінен шығатын мақсаттарда пайдалану туғызған ақауларға кепілдік таратылмайды.
•Өндіруші қосымша хабарлаусыз қауіпсіздігіне, жұмысқа қабілеттігіне және атқарымдылығына айтарлықтай әсер етпейтін бұйымның құрылымына болмашы өзгерістерді енгізу құқығын өзіне қалдырады.

БАТАРЕЯНЫ ОРНАТУ ЖӘНЕ АУЫСТЫРУ

Назар аударыңыз!
Жарылу қаупі бар! Батареяны жоғары температураға, тікелей күн сәулесіне немесе отқа тигізбеңіз. Батареяны жағуға тыйым салынады. Пайдаланылған батареялар құралдан шығарылып, қауіпсіз түрде кәдеге жаратылуы тиіс. Батареяның құрамында химиялық заттар бар, сондықтан оны кәдеге жаратудың қолданыстағы ережелеріне сәйкес кәдеге жарату қажет. Дене зақымдауларына, мүліктің бұлінуіне немесе таразының зақымдануына әкеп соғатын, электролиттің ағып кетуін болдырмау үшін келесі қағидаларды сақтаңыз:
•Батареяға арналған бөліктің қақпағын ашыңыз.
•Батареяны орнату орнындағы полярлықты сақтай отыра, CR2032 типтес батареяны дұрыс орнатыңыз (+ және - белгілері).
•Батареяға арналған бөлік қақпағын жабыңыз.
•Батареялардың алуан түрлерін пайдалануға, сонымен қатар, жаңа және қолданылған батареяларды араластыруға жол берілмейді.
•Қуат көзі қысқышының түйіқталуына жол берілмейді.
•Егер де таразы ұзақ уақыт қолданылмаса, батареяны алып шығыңыз.

ПАЙДАЛАНУ

Назар аударыңыз! Дәл деректерді алу үшін таразыны тек қатты, түзу, көлденең бет үстіне орнатып, көрсеткіштерді бір жерден шешіп алыңыз. Таразыны кілемге орнатпаңыз.
Алғаш пайдаланбас бұрын литий батареясын электроқшаулағыш таспаны алып тастаңыз.
Егер де сұйық кристалды дисплейде “Lo” жазуы шықса, батареяларға арналған бөлікті ашып, оларды жаңасына ауыстырыңыз.
Рұқсат берілген салмақтан асқан жағдайда (150 келі) дисплейде“EEEE” жазуы шығады. Осы жазу пайда болған уақытта таразыдан дереу түсіңіз.
Салмақ өлшеу үшін қажетті салмақ бірлігін таңдаңыз (салмақ бірліктерін ауыстыру батырмасы артқы панельде орналасқан) және таразы үстіне тұрыңыз. Бірнеше секундтан соң, Сіздің салмағыңыз дисплейде көрсетіледі. Таразы Сіз одан түскен соң, автоматты түрде сөнеді.

ТАСЫМАЛДАУ, ТАЗАЛАУ ЖӘНЕ САҚТАУ

ТАСЫМАЛДАУ. Құралды бұйымның тауарлық түрін және/немесе қаптамасының сақталуын қамтамасыз ететін, жүктерді бекіту және бұдан әрі қауіпсіз пайдалану ережелерін пайдалана отыра, жабық көліктің кез келген түрімен тасымалдау қажет. Құралды тиеу-түсіру жұмыстары кезінде соққылы жүктемелерге ұшыратуға ТЫЙЫМ САЛЫНАДЫ. **ТАЗАЛАУ.** Корпусты ылғалды жұмсақ матамен сүртіп отырыңыз, сосын құрғақтай сүртіңіз.Жуғыш қажақ құралдарды және еріткіштерді пайдаланбаңыз. **САҚТАУ.** Құралды бұйымның тауарлық түрін және бұдан әрі қауіпсіз қолданылуын сақтауды көздейтін жағдайларда, жабық үй-жайларда сақтау қажет. Сақтауға жинамас бұрын құрал мен оның барлық арларының толықтай кептірілгеніне көз жеткізіңіз.

ҚАЗАҚ

ҚҰРАЛДЫ КӘДЕГЕ ЖАРАТУ ҚАҒИДАЛАРЫ

Құрал мен буып-түю материалдары қоршаған орта үшін ең аз зиянымен және өңіріңіздегі қалдықтарды кәдеге жарату жөніндегі қағидаларға сәйкес кәдеге жаратылуы тиіс.

КЕПІЛДІКТІ ҚЫЗМЕТ КӨРСЕТУ ШАРТТАРЫ

Бұйымды сатып алған уақытта тексерілуін және Сіздің қатысуыңызбен кепілдік талонының толтырылуын талап етіңіз (сататын ұйымның мөртабаны, сатылған күні және сатушының қолы). Кепілдік талонын ұсынбаған жағдайда немесе оны дұрыс толтырмаған уақытта, сапасы жөніндегі шағымдар қабылданбайды және кепілдік арқылы жөндеу жүргізілмейді. Кепілдік талонын кепілдік мерзімі ішінде сервис орталығына кез келген өтінішті жасаған кезде ұсыну қажет. Бұйым сервистік қызмет көрсетуге тек толықтай жинақталған түрінде ғана қабылданады. Кепілдік мерзімі сатып алушыға сатқан сәттен бастап есептеледі. Сізден бұйымның сатып алынған күнін растайтын құжаттарды сақтауыңызды сұраймыз (тауар немесе касса чегі). Бұйымыңызға кепілдік арқылы тегін қызмет көрсету шартына бұйымды қолдану жөніндегі нұсқаулығының талаптарына сәйкес жеке тұрмыстық қажеттілік шегінен шықпайтын, дұрыс пайдалану, механикалық зақымдаулардың және бұйымды ұқыпсыз пайдалану салдарының жоқтығы жатады. Бұйым кепілдік арқылы қызмет көрсетуге таза түрінде ұсынылады (мүмкін болатын жерлерінде қажалған және үрленген). Кепілдік кепілдік мерзімі ішінде анықталған барлық өндірістік және құрылымдық ақауларға таралады («Кепілдік таратылмайды» бөлімінде көрсетілгендерден басқа). Бұл кезеңде шығыс материалдарынан басқа ақау бөлшектері кепілдікті сервис орталығында тегін түрде ауыстыруға жатады.

КЕПІЛДІК ТАРАТЫЛМАЙДЫ

1.Форс-мажорлық жағдайлар туғызған ақаулар.
2.Бұйымды жеке тұрмыстық жағдайларының шегінен шығатын мақсаттарда бұйымның зақымдануы (яғни, өнеркәсіптік немесе коммерциялық мақсаттарда).
3.Шығыс материалдары мен аксессуарлар.
4.Шамадан тыс жүктелуі, дұрыс пайдаланбау, бұйым ішіне сұйықтықтардың, шаңның, жәндіктердің, бөгде заттардың кіруі туғызған ақаулар.
5.Өкілетті сервис орталықтарынан немесе кепілдікті шеберханалардан тыс жөндеуге ұшыраған бұйымдар.
6.Пайдаланушының бұйым құрылымына өзгерістерді енгізу немесе құрамдас бөліктерін біліксіз ауыстыру салдарынан болған зақымдаулар.
7.Қолдану жөніндегі нұсқаулықтың талаптарын бұзу.
8.Жеткізу желісінің кернеуін дұрыс орнатпау (қажет болса).
9.Техникалық өзгерістер енгізу.
10.Ұқыпсыз пайдалану, бұйымды дұрыс тасымалдамау және сақтамау, бұйымның құлау салдарынан болған механикалық зақымдаулар.
11. Жануарлардың кінәсінен болған зақым (соның ішінде, кеміргіштер мен жәндіктер).

Өндіруші: Холсан Электрик Кампани Лимитед
Жасалған күні туралы ақпаратты жеке қаптамасынан қараңыз
Кепілдік қызметі үшін сатып алған жеріңізге хабарласыңыз.

POLSKI

Przeczytaj uważnie instrukcję przed uruchomieniem wagi.
Zachowaj instrukcję, możesz potrzebować ją w przyszłości.
Urządzenie służy do pomiaru masy ciała wg wagi, która na niego wpływa.
Do użytku w gospodarstwie domowym, nie nadaje się do zastosowań przemysłowych.
Ważne! Urządzenie zakupiony w zimnych porach roku w celu uniknięcia awarii należy utrzymać przez co najmniej cztery godziny w temperaturze pokojowej.

SPECYFIKACJE TECHNICZNE

Maksymalne obciążenie – 150 kg
Minimalne obciążenie – 3 kg
Dokładność 100 g
Zasilanie: 1 x 3V CR2032

Termin gwarancyjny w Unii Europejskiej - dwadzieścia cztery miesięcy

ŚRODKI OSTROŻNOŚCI PRZY EKSPŁOATACJI

Uwaga! W przypadku nieprawidłowej instalacji akumulatora grozi wybuchem. Baterie wymienić tylko na baterie tego samego lub podobnego typu.
•Uważnie przeczytaj niniejszą instrukcję przed użyciem wagi, aby uniknąć awarii podczas użytkowania. Niewłaściwe postępowanie może doprowadzić do uszkodzenia produktu, spowodować szkody materialne lub wyrządzić szkodę zdrowiu użytkownika.
•Waga nie jest przeznaczona do użytku przez osoby (w tym dzieci) o ograniczonych możliwościach fizycznych, zmysłowych lub umysłowych, lub, w przypadku braku doświadczenia lub wiedzy, jeśli nie znajdują się pod nadzorem lub nie są poinstruowane na temat korzystania z urządzenia przez osobę odpowiedzialną za ich bezpieczeństwo.
•Wagę zakupioną w zimnych porach roku w celu uniknięcia awarii przed włączeniem do sieci należy utrzymać przez co najmniej cztery godziny w temperaturze pokojowej.
•Nie należy używać wagi do celów nie przewidzianych instrukcją.
•Należy unikać dostania się wody do wagi, aby uniknąć wyjścia urządzenia z eksploatacji.

POLSKI

•Ustaw wagę na płaskiej powierzchni. Nie stawaj na krawędzi wagi. Stawaj tylko na środkową część platformy.
•Nie wolno stawać na wadze więcej niż jednej osobie naraz.
•Nie stawaj na wagę, jeśli jej powierzchnia jest wilgotna. Może to spowodować poślizg.
•Nie używaj wagi w pobliżu źródeł promieniowania elektromagnetycznego.
•Nie należy przeciążać i nie narażać wagę na obciążenia udarowe.
•Nie skacz na wadze.
•Nie wolno dopuścić do przedostania się materiału opakowaniowego w ręce dzieci (ryzyko uduszenia).
•Przed włączeniem należy upewnić się w sprawności baterii i ich prawidłowej instalacji.
•Używaj elementów zasilania podanych w instrukcji. Nie należy używać baterii z widocznymi oznakami utleniania.
•Kategorycznie nie wolno ładować baterii, ponieważ może to spowodować wybuch.
•Nie należy wyrzucać baterii z innymi odpadami. Należy oddać je w specjalne centra recyklingu.
•Używać wagę należy tylko do celów domowych zgodnie z niniejszą Instrukcją obsługi. Waga nie jest przeznaczona do zastosowania przemysłowego. Gwarancja nie obejmuje uszkodzenia spowodowane użyciem produktu do celów, które wykraczają poza osobiste potrzeby gospodarstwa domowego (tj. w przemysłowych lub komercyjnych)
•Producent zastrzega sobie prawo do wprowadzania drobnych zmian w konstrukcji produktu zupełnie nie wpływających na jego bezpieczeństwo, wydajność i funkcjonalność bez dodatkowego powiadomienia.

INSTALACJA I WYMIANA BATARII

Uwaga!
Niebezpieczeństwo wybuchu! Nie należy wystawiać baterii na działanie wysokich temperatur, promieni słonecznych lub ognia. Nie wolno palić baterii. Baterie zawierają substancje chemiczne, dlatego należy je utylizować zgodnie z obowiązującymi przepisami. Aby zapobiec wyciekowi elektrolitu z baterii, który może doprowadzić do obrażeń ciała, uszkodzenia mienia lub uszkodzenia wagi, należy przestrzegać następujących zasad.
• Otwórz pokrywę baterii.
•Włóż 1 baterie typu 3v CR2032 (niedołączone do zestawu) prawidłowo, zgodnie z oznaczeniami biegunów, określonymi na wadze (znaki + i -).
• Zamknij pokrywę baterii.
• Nie używaj różnych typów baterii ani nie mieszaj nowych i używanych baterii.
• Nie zwierać zacisków zasilania.
•Wyjmuj baterie, jeśli waga nie jest używana przez dłuższy czas.

EKSPLOATACJIA WAGI

Uwaga! W celu uzyskania dokładnych danych należy instalować wagę tylko na twardej, płaskiej, poziomej powierzchni i odczytywać wskaźniki w jednym miejscu. Nie należy instalować wagi na dywan.
Przed pierwszym użyciem należy usunąć taśmę elektroizolacyjną z baterii. Jeśli na wyświetlaczu ciekłokrystalicznym pojawi się napis „Lo", otwórz komorę baterii i wymień je na nowe. W przypadku przekroczenia dopuszczalnego ciężaru (150 kg) na wyświetlaczu pojawi się napis „EEEE". Należy natychmiast zejść z wagi, gdy pojawia się ten napis.
Do ważenia wybierz odpowiednią jednostkę masy (przycisk zmiany jednostki masy (na tylnym panelu) i wejdź na wagę. W ciągu kilku sekund Twoja waga pojawi się na wyświetlaczu. Waga wyłączy się automatycznie po tym, jak zejdziesz z niej.

TRANSPORTOWANIE, CZYSTKA I PRZECHOWYWANIE

TRANSPORT. Transportować urządzenie należy dowolnym zadaszonym transportem z zastosowaniem zasad mocowania ładunków, których zachowanie zapewnia przydatność handlową produktu i/lub opakowania i jego dalszą bezpieczną eksploatację. NIE WOLNO narażać urządzenia na wstrząsy podczas załadunku i rozładunku.
CZYSZCZENIE. Wytrzyj korpus miękką, wilgotną szmatką, a następnie wytrzyj do sucha.
Nie należy używać ściernych detergentów i rozpuszczalników.
Nie stawaj na wadze w butach, aby uniknąć uszkodzenia powłoki wagi.
PRZECHOWYWANIE Urządzenie należy przechowywać w pomieszczeniu zamkniętym, warunkach zapewniających zachowanie widoku towarowego produktu i jego dalszą bezpieczną eksploatację. Upewnij się, że urządzenie i wszystkie jego akcesoria całkowicie wyschły przed tym, jak umieścić go na przechowanie.

ZASADY UTYLIZACJI URZĄDZENIA

Urządzenie i materiały opakowaniowe należy utylizować przy jak najmniejszym uszkodzeniu środowiska i zgodnie z przepisami dotyczącymi utylizacji odpadów na danym obszarze.
Zużyte baterie należy wyjąć z urządzenia i bezpiecznie zutylizować.

WARUNKI GWARANCJI

Przy zakupie produktu wymagaj jego sprawdzenia w Twojej obecności i wypełnienia karty gwarancyjnej (pieczątka organizacji handlowej, data sprzedaży i podpis sprzedawcy).
Roszczenia z tytułu wad nie są akceptowane, a naprawa gwarancyjna nie jest dokonywana bez podawania karty gwarancyjnej lub w przypadku jej niewłaściwego wypełniania.
Kartę gwarancyjną należy okazywać przy każdym zgłoszeniu w centrum serwisowym w ciągu całego okresu gwarancji. Produkt zostaje przyjęty na serwis tylko w pełnym komplecie. Okres gwarancji liczony jest od daty sprzedaży klientowi. Prosimy zachować dokumenty potwierdzające datę zakupu produktu (dowód zakupu lub paragon z kasy fiskalnej).
Warunkiem bezpłatnego serwisu gwarancyjnego produktu jest jego prawidłowa eksploatacja, nie wykraczająca poza osobiste potrzeby gospodarstwa domowego, zgodnie z wymaganiami instrukcji obsługi produktu, brak uszkodzeń mechanicznych i skutków nieostrożnego obchodzenia się z produktem.
Gwarancją objęte są wszystkie wady produkcyjne i konstrukcyjne z wyjątkiem wymienionych w sekcji „Gwarancja nie obejmuje" ujawnione w okresie gwarancyjnym. W tym okresie uszkodzone części, z wyjątkiem wymienionych w sekcji „Gwarancja nie obejmuje", podlegają bezpłatnej wymianie w gwarancyjnym centrum serwisowym.

POLSKI

GWARANCJA NIE OBOWIĄZUJE

1. Defekty wezwane przez działanie sił zewnętrznych.
2. Uszkodzenia produktu spowodowane używaniem produktu do celów wykraczających poza domowe potrzeby (np. w celach przemysłowych lub komercyjnych).
3. Materiały eksploatacyjne i akcesoria (noże, siatki itp.).
4. Wady powstałe w wyniku przeciążenia, niewłaściwej pracy, przenikania cieczy, kurzu owadów, wnikania ciał obcych do produktu.
5. Produkty, które zostały naprawione poza autoryzowanymi punktami serwisowymi lub warsztatami gwarancyjnymi.
6. Uszkodzenia wynikające z wprowadzenia zmian w projekcie produktu przez samego użytkownika lub bez zastrzeżenia zamiany jego składników.
7. Uszkodzenia mechaniczne, w tym z powodu zaniedbania obsługi, niewłaściwego transportowania i przechowywania, upadku produktu.
8. Naruszenie instrukcji obsługi.
9. Niewłaściwa instalacja napięcia sieciowego (jeśli jest wymagana).
10. Dokonywanie zmian technicznych.
11. Uszkodzenia z winy zwierząt (w tym gryzoni i owadów).

Producent: Chłsan Elektrik Kampani Limited, ChRL
Informacje na temat daty produkcji patrz na opakowaniu indywidualnym.
W sprawach serwisu gwarancyjnego prosimy o kontakt w miejscu zakupu urzadzenia.

ROMÂNĂ

Citiți cu atenție manualul înainte de utilizare.
Păstrați manualul de utilizare, este posibil să aveți nevoie de acesta în viitor.
Acest aparat este destinat pentru a determina greutatea corporală în funcție de greutatea care acționează asupra acestuia.
Numai pentru uz casnic, nu este destinat pentru uz industrial.
Important! Aparatul, achiziționat în sezonul rece, cu scopul de a evita defecțiunile, înainte de conectare în rețeaua electrică trebuie să fie ținut cel puțin patru ore la temperatura camerei.

Caracteristici tehnice

Sarcină maximă – 150 kg
Sarcină minimă – 3 kg
Precizie – 100 g
Alimentare: 1 x CR2032

Perioada de garanție în Uniunii Europene și în Moldova – douăzeci și patru luni

Măsuri de precauție în timpul utilizării

Atenție! Instalarea incorectă a bateriilor poate duce la o explozie. Bateriile trebuie înlocuite numai cu unele de același tip sau echivalent.
•Cântarul nu este destinat utilizării de către persoane (inclusiv copii) cu capacități fizice, senzoriale sau mentale reduse sau de către persoane fără experiență și cunoștințe, cu excepția cazului în care sunt supravegheate sau instruite să folosească aparatul de către persoana responsabilă pentru siguranța acestora.
•Cântarul, achiziționat în sezonul rece, cu scopul de a evita defecțiunile, înainte de conectare în rețeaua electrică trebuie să fie ținut cel puțin patru ore la temperatura camerei.
•Nu utilizați cântarul pentru scopuri care nu sunt specificate în manualul de utilizare.
•Evitați pătrunderea apei pe cântar, pentru a preveni defectarea aparatului.
•Plasați cântarul pe o suprafață plană. Nu vă puneți pe marginea cântarului. Puneți-vă numai în partea centrală a platformei.
•Este interzisă cântărirea mai mult de o singură persoană concomitent.
•Nu vă puneți pe cântar dacă suprafața este umedă. Acest lucru poate duce la alunecare.
•Nu utilizați cântarul în apropierea surselor de radiații electromagnetice.
•Nu supraîncărcați și nu supuneți cântarul la șocuri.
•Nu săriți pe cântar.
•Nu lăsați materialul de ambalare la îndemâna copiilor (risc de sufocare).
•Înainte de a porni cântarul, asigurați-vă că bateriile sunt în stare bună și instalate corect.
•Utilizați bateriile specificate în instrucțiuni. Nu utilizați baterii cu semne vizibile de oxidare.
•Nu încărcați bateriile, deoarece acest lucru poate provoca o explozie.
•Nu aruncați bateriile cu alte deșeuri. Transportați-le către centre speciale de reciclare.
•Utilizați cântarul numai în scopuri casnice, în conformitate cu acest manual de utilizare. Cântarul nu este destinat utilizării industriale sau comerciale. Garanția nu acoperă defecțiunile cauzate de utilizarea produsului în scopuri care depășesc uzul casnic (adică în scopuri industriale sau comerciale).
•Producătorul își rezervă dreptul, fără notificare suplimentară, să introducă modificări minore în designul produsului, care nu afectează în mod radical siguranța, performanța și funcționalitatea acestuia.

ROMÂNĂ

Instalarea și înlocuirea bateriilor

Atenție!

Pericol de explozie! Nu expuneți bateriile la temperaturi ridicate, la lumina directă a soarelui sau la foc. Nu aruncați bateriile într foc. Batereia conține substanțe chimice, deci trebuie eliminată în conformitate cu reglementările în vigoare. Pentru a preveni scurgerile de electroliți, care pot duce la vătămări corporale, daune materiale sau deteriorarea cântarului, respectați următoarele reguli.

• Deschideți capacul bateriei. • Instalați corect 1 bateria CR2032, respectând polaritatea indicată pe cântar (semne + și -).• Închideți capacul bateriei.

• Nu utilizați diferite tipuri de baterii sau amestecați baterii noi și uzate.

• Nu scurtați bornele de alimentare.

Utilizarea

Atenție! Pentru a obține date exacte, instalați cântarul numai pe o suprafață solidă, plană, orizontală și cântăriți-vă într-un singur loc. Nu așezați cântarul pe covor. Înainte de prima utilizare, îndepărtați banda izolatoare de pe baterii.

Dacă pe ecranul LCD se afișează "Lo", deschideți compartimentul de baterii și înlocuiți-le cu unele noi.

Dacă greutatea admisă (150 kg) este depășită, pe ecran va fi afișat mesajul "EEEE". Dați-vă jos imediat de pe cântar atunci când apare acest mesaj.

Pentru cântărire, selectați unitatea de greutate necesară (unitatea de greutate este amplasată pe panoul din spate) și urcați pe cântar. După câteva secunde, greutatea dvs. va fi afișată pe ecran. Cântarul se oprește automat după vă dați jos.

Transport, curățare și depozitare

TRANSPORT. Aparatul poate fi transportat cu orice tip de transport acoperit, cu respectarea regulilor de fixare a mărfii care asigură păstrarea produsului și / sau a ambalajului și funcționarea sigură a acestuia în continuare. NU expuneți dispozitivul la sarcini de șoc în timpul operațiilor de manipulare.

CURĂȚARE. Ștergeți carcasa cu o cârpă moale umedă și apoi uscați aparatul.

Nu utilizați detergenți sau solvenți abrazivi.

Nu vă urcați pe cântar în pantofi pentru a evita deteriorarea cântarului.

DEPOZITARE. Aparatul trebuie să fie stocat în încăpere închisă, în condiții care presupun păstrarea produsului și funcționarea sigură a acestuia în continuare. Asigurați-vă că aparatul și toate accesoriile acestuia sunt uscate complet, înainte de a le depozita.

Eliminarea aparatului

Aparatul și materialele de ambalare trebuie eliminate cu cel mai mic pericol pentru mediu și în conformitate cu reglementările privind eliminarea deșeurilor din zona dumneavoastră.

Bateriile uzate trebuie scoase din dispozitiv și aruncate în siguranță.

Condiții de garanție

Când cumpărați aparatul, cereți în prezența dumneavoastră să fie verificat și să fie completat cardul de garanție (ștampila organizației comerciale, data vânzării și semnătura vânzătorului).

Fără furnizarea cardului de garanție sau atunci când nu este completat corect, reclamațiile de calitate nu sunt acceptate și nu se efectuează nici o reparație în garanție. Cardul de garanție trebuie prezentat la orice adresare la centrul de service pe întreaga perioadă de garanție. Produsul este acceptat pentru service numai complet. Perioada de garanție se calculează din momentul vânzării către cumpărător. De asemenea, vă cerem să păstrați documentele care confirmă data achiziționării produsului (bonul de casă).

Condiția de service gratuit în garanție a produsului este funcționarea sa corectă, în limitele uzului casnic, în conformitate cu cerințele din instrucțiunile de utilizare a produsului, lipsa deteriorării mecanice și efectele manipulării neglijente.

Produsul este acceptat pentru serviciul în garanție curat (șters și curățat, acolo unde este posibil).

Garantia acoperă toate defectele de fabricație și de proiectare (altele decât cele enumerate în „Garanția nu acoperă"), identificate în timpul perioadei de garanție. În această perioadă, piesele defecte, cu excepția consumabilelor, urmează să fie înlocuite gratuit în centrul de service în garanție.

Garanția nu acoperă

1. Defectele cauzate de forța majoră.
2. Deteriorarea produsului cauzată de utilizarea produsului în scopuri care depășesc uzul casnic (de exemplu, în scopuri industriale sau comerciale).
3. Consumabile și accesorii.
4. Defectele cauzate de supraîncărcare, funcționare necorespunzătoare, penetrarea lichidelor, prafului de insecte, pătrunderea de obiecte străine în produs.
5. Deteriorările care au fost reparate în afara centrelor de service autorizate sau atelierelor de garanție.
6. Deteriorările cauzate prin modificarea designului produsului de către utilizator sau înlocuirea necalificată a componentelor sale.
7. Încălcarea instrucțiunilor de utilizare.
8. Instalarea incorectă a tensiunii de rețea (dacă este necesar).
9. Introducerea modificărilor tehnice.
10. Daune mecanice, inclusiv în rezultatul manipulării neglijente, transportului și depozitării necorespunzătoare, căderii produsului.
11. Daune cauzate de animale (inclusiv de rozătoare și insecte).

Producător: Holsan Electric Company Limited, China

Pentru informații privind data fabricării, consultați ambalajul.

Pentru întrebări legate de service în garanție, precum și pentru detectarea defecțiunilor, vă rugăm să contactați locul de cumpărare al acestui aparat.